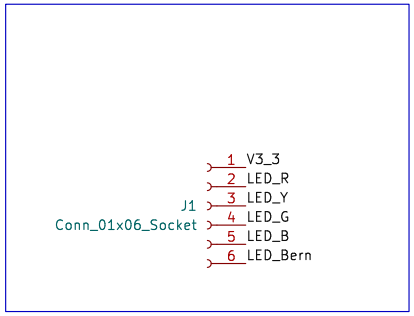

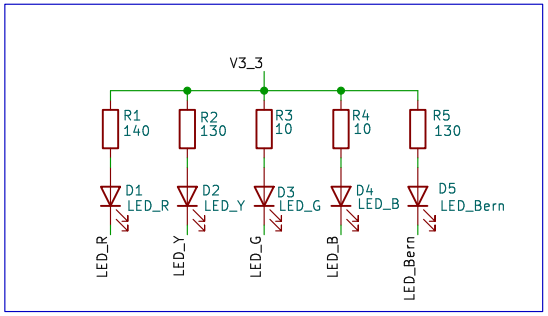

LED	Farbe	Vf in V bei 20 mA	Vcc in V	I soll in mA	R in Ohm
D1	rot	2	3,3	10	130
D1 alternativ	superrot	1,9	3,3	10	140
D2	gelb	2	3,3	10	130
D3	grün	3,2	3,3	10	10
D4	blau	3,2	3,3	10	10
D5	amber	2	3,3	10	130

Häfele Services

Sheet: /
File: LED_Indicator.kicad_sch

Title: LED_Indicator

Size: A4	Date: 2025-12-25	**Rev: v1**
KiCad E.D.A. 9.0.7		Id: 1/1